KNECHT

KLA 220 - HV 153

Станок для заточки дисковых ножей

Точная резка

благодаря бережно заточенным дисковым ножам

Дисковый нож Ø 475 мм

Дисковый нож Ø 60 мм

Острота, угол режущей кромки и ширина фаски дискового ножа имеют большое влияние на качество разрезаемой продукции.

Станок KLA 220 - HV 153 обеспечивает заточку ножей под точным углом с сохранением первоначальной дисковой формы ножа. В результате дисковый нож сохраняет свою точную форму на всем протяжении срока службы.

Безопасность
Для смены ножа приемный рукав отводится в горизонталь (см. рисунок слева). На время смены ножа все приводные механизмы блокируются.

Защита от перегрева
Заточные круги с водяным охлаждением предотвращают перегрев режущих инструментов в процессе заточки.

Система упоров
Система точной регулировки упоров обеспечивает ограничение снятия материала с ножа до необходимого минимума.

Правка
Потерявшие круглую форму заточные круги легко и быстро правятся с помощью алмазного правочного приспособления.

Угол заточки
Угол заточки регулируется бесступенчато. Установленное значение считывается по наглядной шкале.

Идеальные срезы

благодаря абсолютно круглым дисковым ножам

Правка

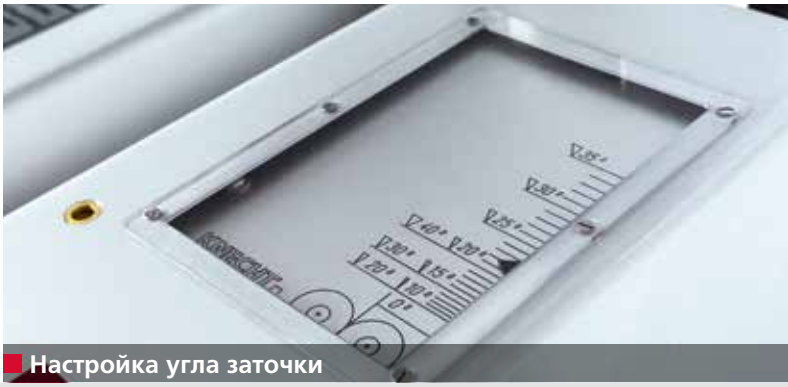

Настройка угла заточки

Станок KLA 220 - HV 153 предназначен для односторонней и двусторонней заточки плоских и тарельчатых дисковых ножей диаметром от 60 до 475 мм.

Дисковые ножи приводятся в движение электроприводом в результате чего, они остаются идеально круглыми. Максимальная ширина фаски составляет 6 мм. С ножа снимается минимальное количество материала.

Лампа для освещения рабочего места обеспечивает оптимальное освещение во время заточки. Число оборотов одной из двух пар заточных кругов регулируется бесступенчато с помощью потенциометра (заказывается отдельно). Благодаря этому возможна односторонняя заточка.

1. **Регулировка по высоте**
2. **Приводной двигатель для дисковых ножей**
3. **Приспособление для заточки дисковых ножей**
4. **Устройство для правки**
5. **Бесступенчатая регулировка числа оборотов (заказывается отдельно)**
6. **Поддон для воды**

KLA 220 - HV 153

Технические данные и пространство для установки*

Ширина	835 мм
Глубина	765 мм
Высота	790 мм
Масса	76 кг
Ширина*	1000 мм
Глубина*	1000 мм
Подключаемая мощность	0,5 кВт, 3 ф., 400 В, 50 Гц
Предохранитель	16 А
Диапазон заточки	Ø 60 - 475 мм
Крепление дисковых ножей 1	Ø 60 - 180 мм
Крепление дисковых ножей 2	Ø 180 - 250 мм
Крепление дисковых ножей 3	Ø 180 - 475 мм

Станок соответствует требованиям **ЕС по технике безопасности** и **охране здоровья** и имеет **знак «CE».**

По состоянию на 03.2018 | Изготовитель оставляет за собой право на технические изменения.

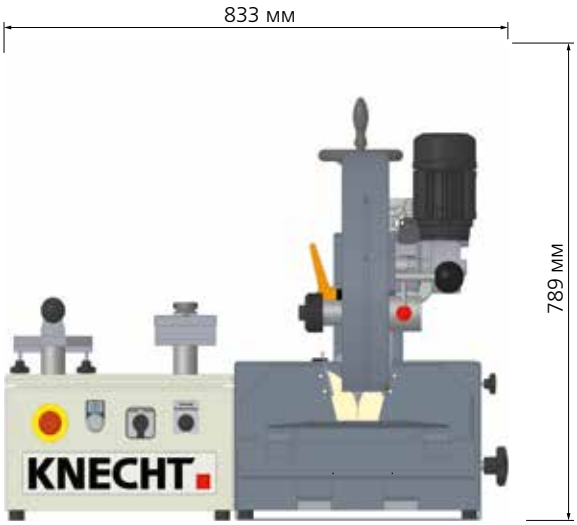

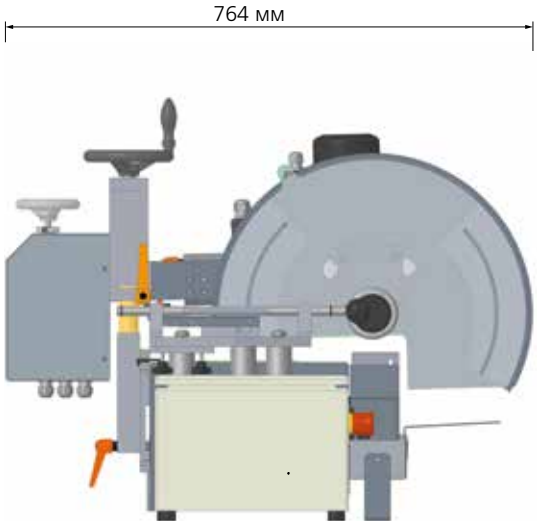

KNECHT Maschinenbau GmbH
Witschwender Straße 26 . 88368 Bergatreute . Германия . T +49-7527-928-0 . ф +49-7527-928-32
mail@knecht.eu . www.knecht.eu